KR1201

Spezifischer Topcase Träger für MONOKEY® oder MONOLOCK® Koffer

zu montieren mit der MONOKEY® Platte KM5, KM8A, KM8B, KM9A und KM9B oder der MONOLOCK® Platte KM5M und KM6M / mit KM8A, KM8B, KM9A und KM9B Montage der Bremslichter und/oder der Fernbedienung nicht möglich

KLO1201MK

Spezifischer Seitenkofferträger KL ONE-FIT für die Konfiguration von MONOKEY® Seitenkoffern

Durchmesser 18 mm / zu montieren mit 10RKITK für Umbau in Rapid Release Seitenkofferträger

KLO1201CAM

Spezifischer Stahlrohr-Seitenkofferträger KL ONE-FIT für die MONOKEY® CAM-SIDE-Konfiguration

Durchmesser 18 mm / zu montieren mit 10RKITK für Umbau in Rapid Release Seitenkofferträger

12RKITK

RAPID RELEASE-Umbausatz, der es ermöglicht, den Seitenkofferträger in einen Rapid Release Seitenkofferträger umzuwandeln

KTL6415KIT

Spezifisches Kit für die Montage der KS250 Tool Box an KLO1201MK, KLO1201CAM

zu montieren mit der KS250 und dem Träger KLO1201MK, KLO1201CAM / zur Montage auf der linken Seite vom Motorrad

BF25K

Spezifischer Befestigungsring für TANKLOCK Taschen

nur mit DR04 Tanklock kompatibel

KN1201

Spezifischer Sturzbügel, schwarz

Rohrdurchmesser 25 mm / Wir empfehlen, dass die Montage von einem Fachmechaniker durchgeführt wird

KNH1201

Spezifischer Sturzbügel, schwarz

es ist möglich, den Artikel ohne den unteren Sturzbügel KN1201, oder den originalen unteren Sturzbügel, mit KNH1201KIT zu montieren / Rohrdurchmesser 25 mm / Wir empfehlen, dass die Montage von einem Fachmechaniker durchgeführt wird

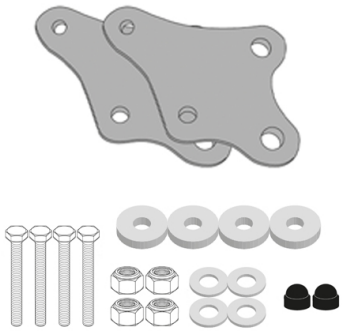

KNH1201KIT

Spezifisches Montagekit für die Montage des KNH1201 ohne KN1201 oder vom Hersteller als Sonderausstattung gelieferten unter Original Sturzbügel montiert wurde

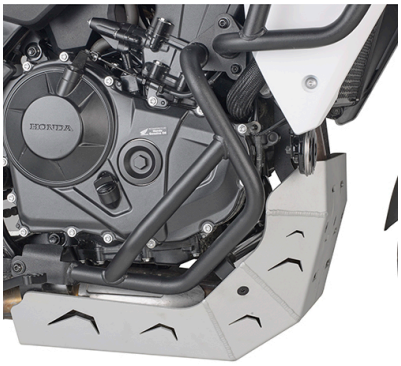

RP1201K

Spezifischer Motorschutz aus satiniertem und eloxiertem Aluminium

Dicke 4mm

KHP1201B **Spezifischer Handprotektor aus Technopolymer, schwarz**

ES1111K **Spezifische Fuß-Verbreiterung aus Aluminium und Edelstahl, um die Standfläche des originalen Seitenständers zu erweitern.**

KFB1220 **Halterung zur Montage am Windschild für KS920M, KS920L, KS95KIT und GPS / Smartphone Tasche**

Für KS920M, KS920L, KS952B, KS953B, KS954B, KS955B, KS956B, KS957B, KS958B, KS95KIT
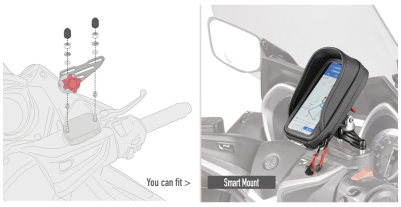
01VKITK **Spezifisches Kit für die Montage der Smart Bar Smart Mount RC KS904B**